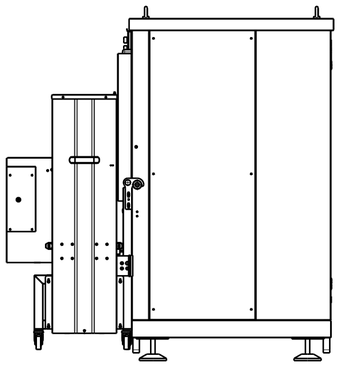

Vista da destra
Scala: 1:20

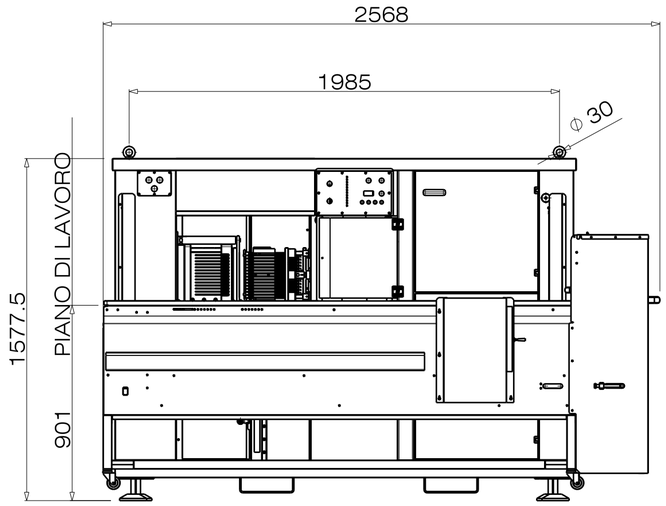

Vista frontale
Scala: 1:20

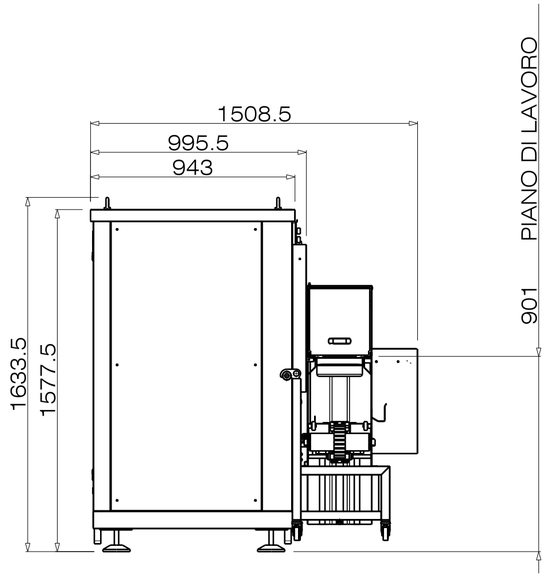

Vista da sinistra
Scala: 1:20

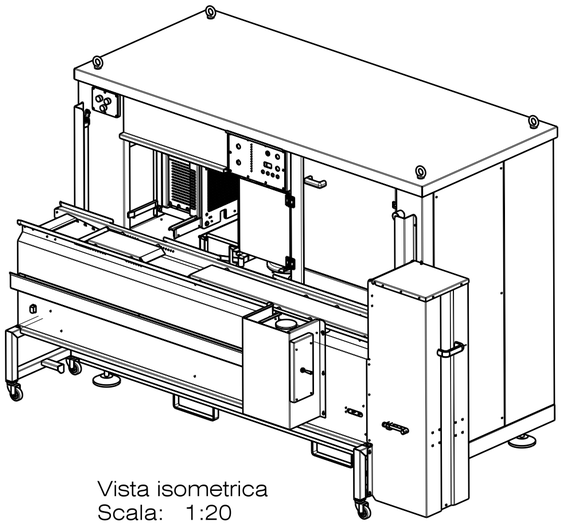

Vista isometrica
Scala: 1:20

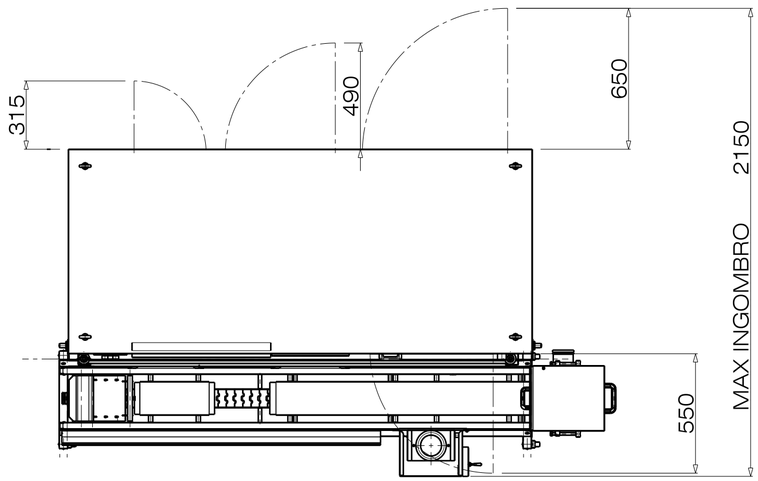

Vista dall'alto
Scala: 1:20

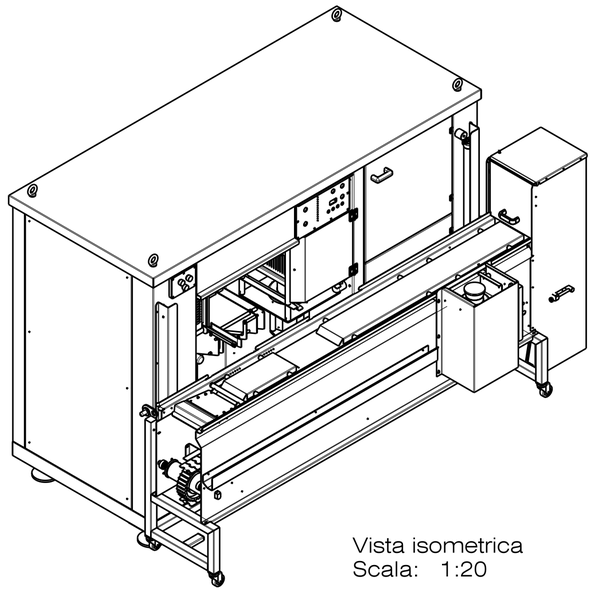

Vista isometrica
Scala: 1:20

FOOD PROCESSING EQUIPMENT

VN srl Food Processing Equipment
C.da Congiunti, 125 - 65010 Collecorvino (PE)
Tel. +39.085.4470515 Fax +39.085.4472580
www.vnsrl.com e-mail info@vnsrl.com

ELIMINARE LE BAVE ROMPERE GLI SPIGOLI VIVI
TOLLERANZA GENERALE ±0.1
SPIGOLI NON QUOTATI 0.5x45°

Descrizione: SM7000 CON NASTRO DI RICIRCOLO ESTRATTORE E DISCENSORE

Assieme: XXX

Materiale	Commessa	N° disegno	N° Assieme	Disegnato	Data
XXX	XXX	0816	0816	MZ	30/11/07

N° pezzi per macchina	Quote senza indicazione di tolleranza: Grado di precisione medio UNI EN 22768-2	Gruppo di dimensioni	Fino a 10	Oltre 10 fino a 30	Oltre 30 fino a 100	Oltre 100 fino a 300	Oltre 300 fino a 1000	Oltre 1000 fino a 3000	∠	⊥
XXX		Scostamenti	± 0.05	± 0.1	± 0.2	± 0.4	± 0.6	± 0.8	± 30'	

Trattamenti	Scala	Formato	Peso (kg)
XXX	1:1	A2	XX

A termini di legge ci riserviamo la proprietà esclusiva di questo disegno e vietiamo tassativamente di riprodurlo o comunicarlo a terzi senza nostra autorizzazione

	REVISIONI
A	XXX
B	XXX
C	XXX
D	XXX
E	XXX