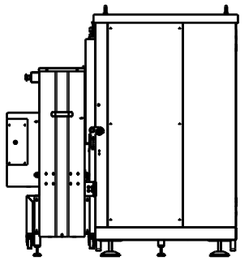

Vista da destra
Scala: 1:20

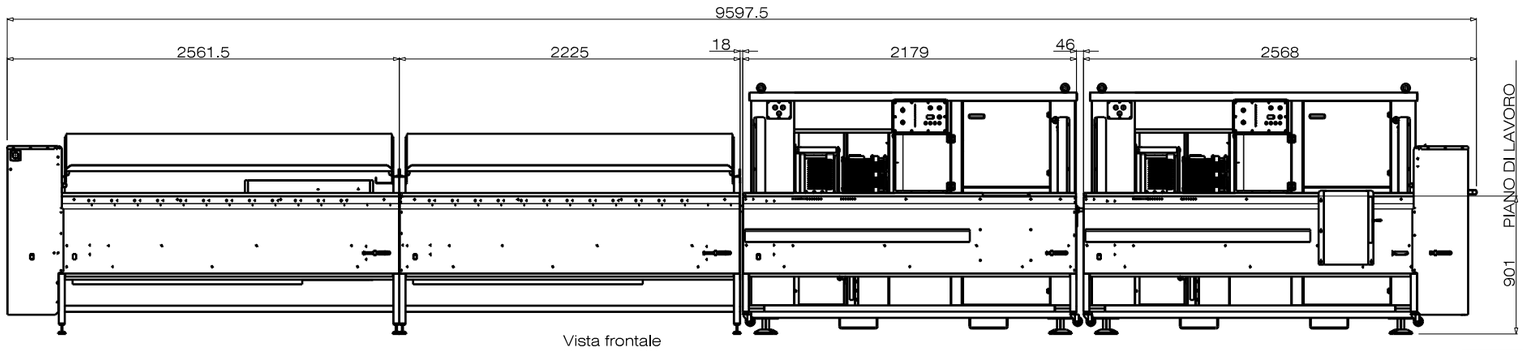

Vista frontale
Scala: 1:20

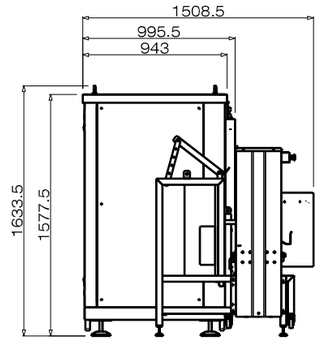

Vista da sinistra
Scala: 1:20

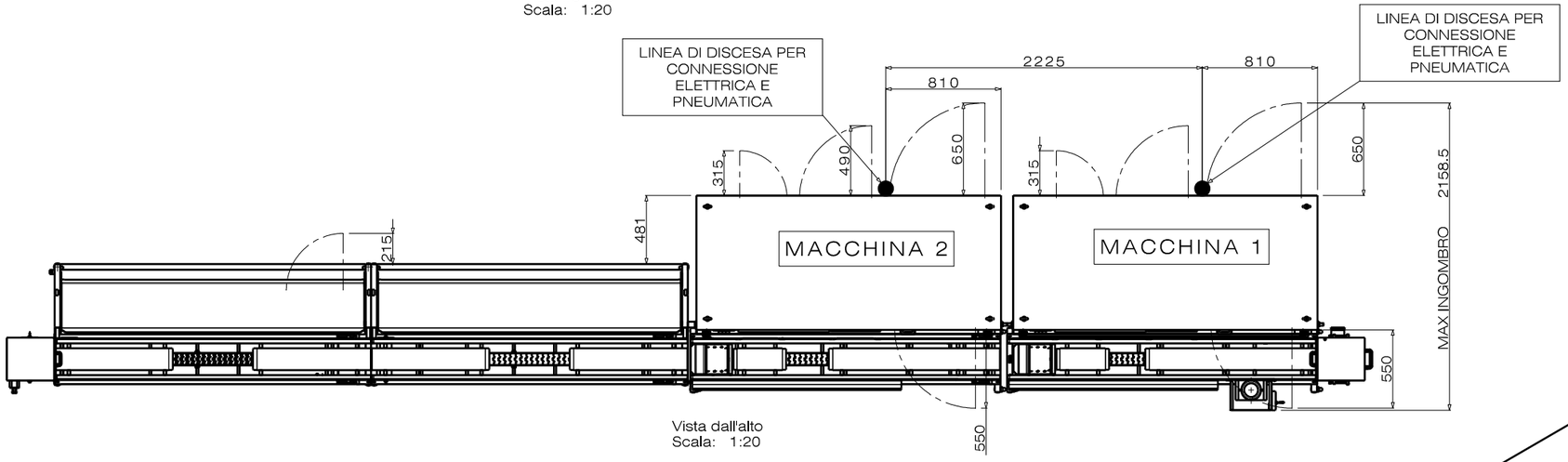

Vista dall'alto
Scala: 1:20

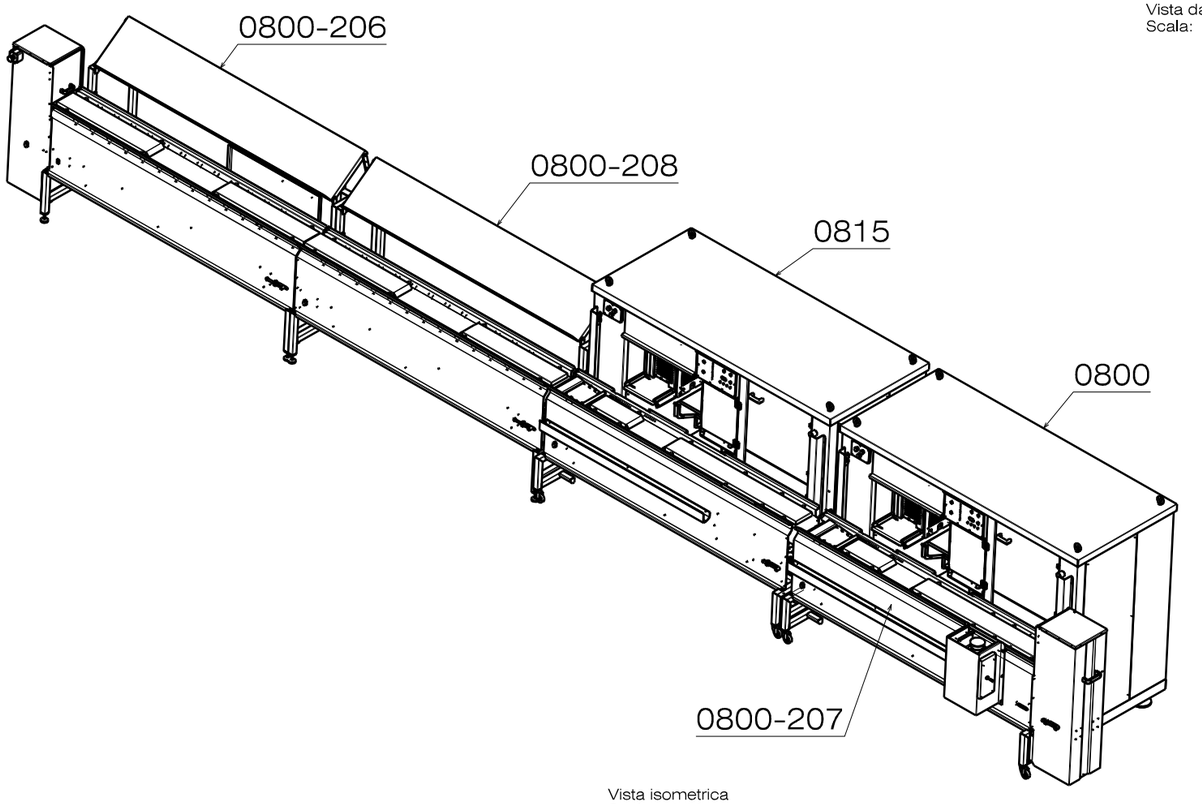

Vista isometrica
Scala: 1:20

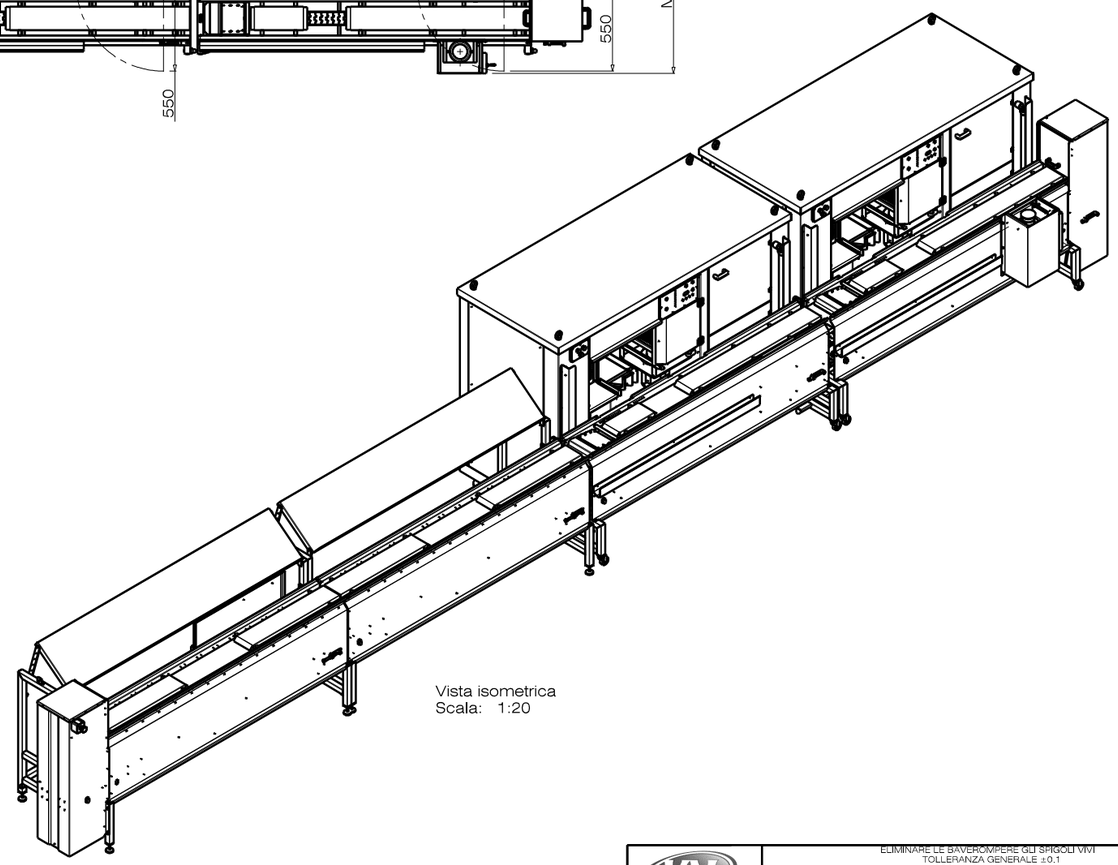

Vista isometrica
Scala: 1:20

ELIMINARE LE BAVEROMPERE GLI SPIGOLI VIVI
TOLLERANZA GENERALE ±0.1
SPIGOLI NON QUOTATI 0,5x45°

FOOD PROCESSING EQUIPMENT
VN srl Food Processing Equipment
Cula Gengurio, 125 - 65010 Collecorvino (PE)
Tel. +39.085.4472615 Fax +39.085.4472680
www.vnsrl.com e-mail info@vnsrl.com

Descrizione: IMPIANTO SPIEDINI CON DUE MACCHINE E DUE MODULI DI CARICO CON RICIRCOLO

Assieme: XXX

Materiale	Commessa	N° disegno	N° Assieme	Disegnato	Data
XXX	XXX	0823	0823	MZ	07/12/07

N° pezzi per macchina: XXX

Quote senza indicazione di tolleranza
Grado di precisione medio UNI EN 22768-2

Gruppo di dimensioni	Fino a 10	Oltre 10 fino a 30	Oltre 30 fino a 100	Oltre 100 fino a 300	Oltre 300 fino a 1000	Oltre 1000 fino a 3000
Scostamenti	±0,05	±0,1	±0,2	±0,4	±0,6	±0,8

Trattamenti	Scala	Formato	Peso (kg)
XXX	1:1	A1	XX

A termini di legge ci riteniamo la proprietà esclusiva di questo disegno e vietiamo tassativamente di riprodurlo o comunicarlo a terzi senza nostra autorizzazione

REVISIONI	
A	04/10/10
B	XXX
C	XXX
D	XXX
E	XXX